ACTIVIDADES DE CÁLCULOS EN CIRCUITOS ELÉCTRICOS (I)

Las siguientes actividades deben hacerse todas en el cuaderno de clase, copiando la ficha literalmente (el título y los enunciados también). Tenéis que empezar la ficha en una hoja nueva del cuaderno). Una vez hechas las actividades de la ficha, le hacéis fotos a las hojas del cuaderno y me la enviáis al siguiente correo electrónico: **profesormpg5@gmail.com**

Para ayudaros en la realización de estas actividades debéis leer atentamente el apartado de, circuitos en paralelo, incluido en la teoría de la semana anterior.

NOTA: El plazo de entrega máximo será: (martes 5 de mayo, hasta las 23:59h)

1º)Para el circuito paralelo de la figura, realiza los siguientes apartados:
a) Calcula la Resistencia total o equivalente.
b) Calcula la la Intensidad total que sale de la pila.
c) Calcula la Intensidad que circula por cada resistencia y comprueba que la suma de estas Intensidades te da el valor de la intensidad total que sale del generador.
d) Calcula la potencia total del circuito P_T, (hay que utilizar los valores totales de I y V).
e) Calcula la potencia que desarrolla cada resistencia P_1 y P_2, (tienes que utilizar los valores individuales de I y V).
NOTA: Recuerda que en estos circuitos solo hay un voltaje, que es el del generador y es el mismo para todas las resistencias.

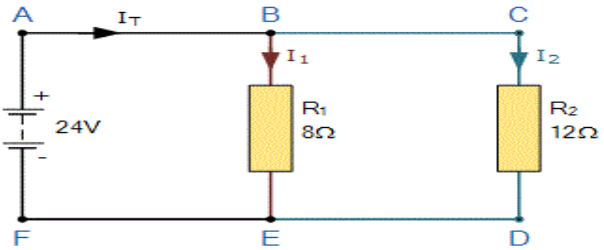

2º) Para el circuito serie de la figura, realiza los siguientes apartados:
a) Calcula la Resistencia total o equivalente.
b) Calcula la la Intensidad total que sale de la pila.
c) Calcula la Intensidad que atraviesa cada resistencia y comprueba que la suma de estas intensidades te da el valor de la Intensidad total que sale del generador.
d) Calcula la potencia total del circuito P_T, (hay que utilizar los valores totales de I y V).

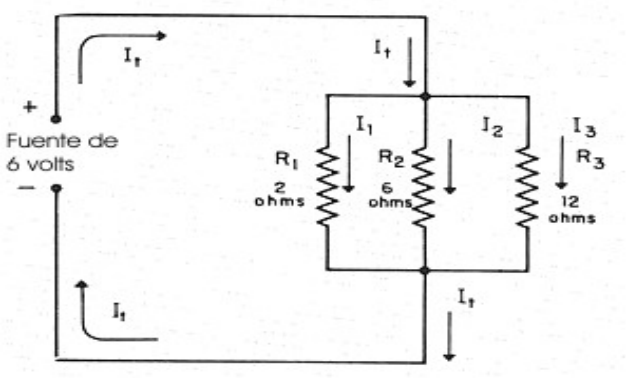

3º) **Para el circuito serie de la figura, realiza los siguientes apartados:**
a) Calcula la Resistencia total o equivalente.
b) Calcula voltaje total de la pila (recuerda que es el único voltaje que existe en el circuito).
c) Calcula la Intensidad que atraviesa cada resistencia y comprueba que la suma de estos voltajes te da el valor de la Intensidad total del generador.
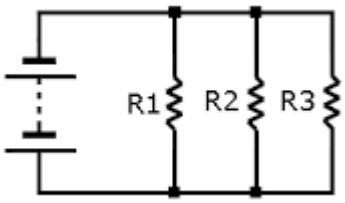
d) Calcula la potencia total del circuito P_T, (hay que utilizar los valores totales de I y V).
DATOS: I_T=1,3A , R_1=6Ω , R_2= 8Ω, R_3=12Ω